BADU JET TURBO PRO SALT

Umrüstsatz BADU JET Turbo Pro salt

Article number 2325000500
Product page https://www.speck-pumps.com/es/p/umrustsatz-badu-jet-turbo-pro-salt-2325000500

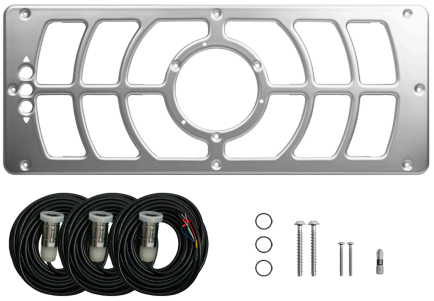

Descripción

Innovación, rendimiento y diseño elegante combinados. Bienvenido al límite.

Ámbitos de uso

Agua termal, salmuera termal y diversos medios problemáticos tras comprobar sus componentes y concentración. Para instalación en paredes de cualquier diseño de piscina con un espesor de hasta 7 mm, excepto piscinas redondas. Para entrenamientos de alto rendimiento, relajación, rehabilitación, fitness o diversión en familia. Para una experiencia de natación sin límites y sin necesidad de girar.

Versión

Una carcasa empotrada utiliza una innovadora tecnología de hélice para extraer agua a través de la cubierta y devolverla a la piscina en un potente chorro. El sistema está impulsado por un eficiente motor de imán permanente, sin ventilador y totalmente encapsulado. El control de potencia y el encendido y apagado se realizan mediante los botones piezoeléctricos integrados o un control remoto.

Texto breve del material

Umrüstsatz, BJ Turbo Pro salt

Technical data

Potencia hidráulica

Caudal	0 m³/h

Sistema eléctrico

Leistungsaufnahme P_1 max.	0 kW
Leistungsabgabe P_2 max.	0 kW

General / Características del producto

Gama de productos	BADU Premium

Conexiones y tuberías

Diámetro recomendado de la tubería de aspiración	0 mm
Diámetro recomendado de la tubería de impulsión	0 mm

Boquillas y sistema de contracorriente

Número de boquillas	0 St
Boquilla orientable en todas las direcciones	0 °
Presión de salida en la boquilla	0 bar
Velocidad de salida en el centro a 2 m de la boquilla	0 m/s
Presión de masaje máx.	0 bar

Condiciones de uso y agua

Umgebungstemperatur max.	0 ° C
Concentración total de sal	0 %

Dimensions & logistics

Número de arancel aduanero	84799070