BADU JET TURBO PRO SALT

Umrüstsatz BADU JET Turbo Pro salt

Article number 2325000500
Product page https://www.speck-pumps.com/fr/p/umrustsatz-badu-jet-turbo-pro-salt-2325000500

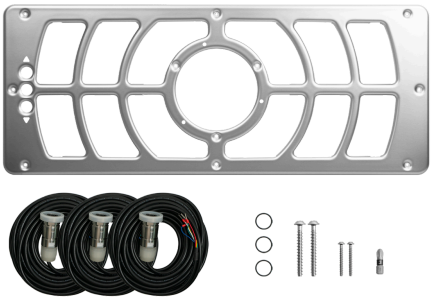

Description

Innovation, performance et design élégant réunis. Bienvenue dans les limites.

Domaines d'utilisation

A flush-fitting enclosure uses innovative propeller technology to draw water through the cover and return it to the pool in a powerful jet. The system is powered by an efficient, fully encapsulated, fanless permanent magnet motor. Power control and on/off are controlled via built-in piezoelectric buttons or a remote control.

Version

Un boîtier encastré utilise une technologie d'hélice innovante pour aspirer l'eau à travers la couverture et la restituer dans la piscine sous forme de jet puissant. Le système est alimenté par un moteur à aimant permanent performant, sans ventilateur et entièrement encapsulé. La puissance et la mise en marche/arrêt se contrôlent via les boutons piézo intégrés ou une télécommande.

Texte court matériau

Umrüstsatz, BJ Turbo Pro salt

Technical data

Puissance hydraulique

Débit	0 m³/h

Électricité

Leistungsaufnahme P_1 max.	0 kW
Leistungsabgabe P_2 max.	0 kW

Général / Caractéristiques du produit

Gamme de produits	BADU Premium

Raccords et tuyauterie

Diamètre recommandé de la conduite d'aspiration	0 mm
Diamètre recommandé de la conduite de refoulement	0 mm

Buses et système de nage à contre-courant

Nombre de buses	0 St
Buse orientable dans toutes les directions	0 °
Pression de sortie à la buse	0 bar
Vitesse de sortie au centre à 2 m devant la buse	0 m/s
Pression de massage max.	0 bar

Conditions d'utilisation et eau

Umgebungstemperatur max.	0 ° C
Concentration totale en sel	0 %

Dimensions & logistics

Numéro de tarif douanier	84799070